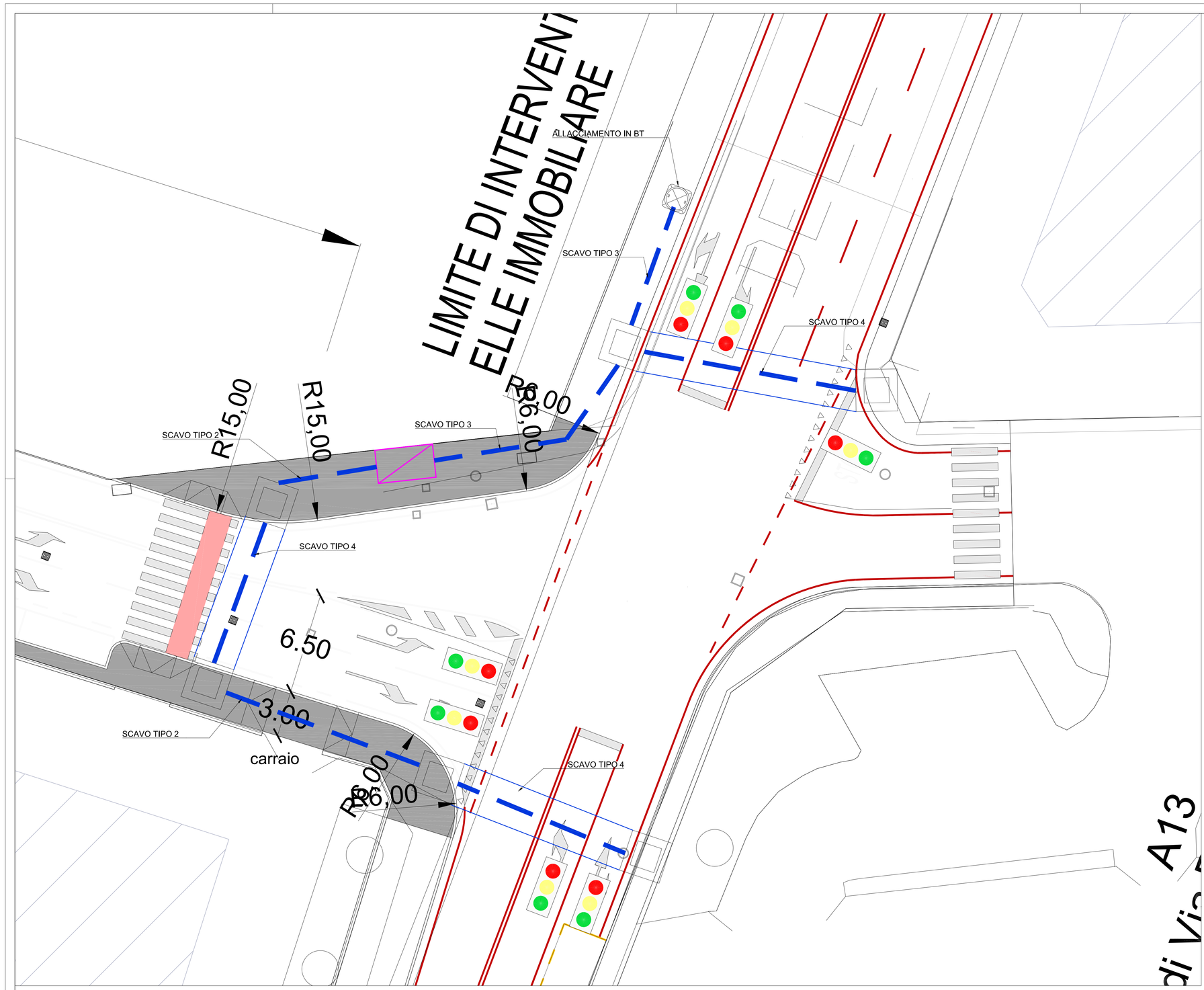

PARTICOLARE ARMADIO
CENTRALINA SEMAFORICA:

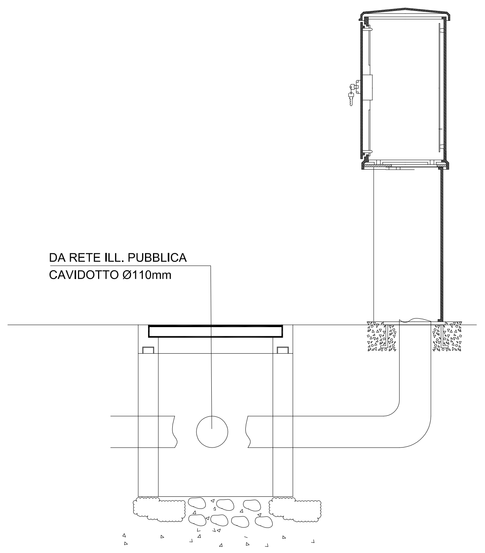

PIANTA POZZETTO I.P.

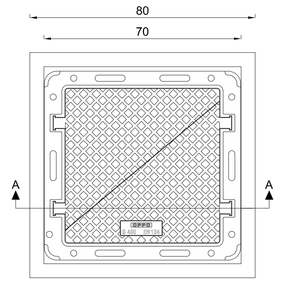

PIANTA POZZETTO B.T.

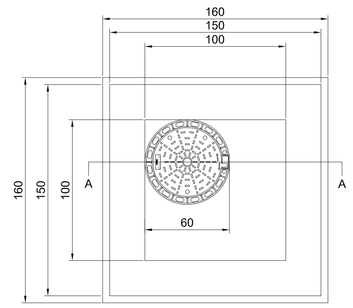

SEZ. A-A
POZZETTO I.P.

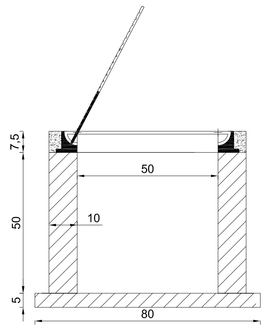

SEZ. A-A
POZZETTO B.T.

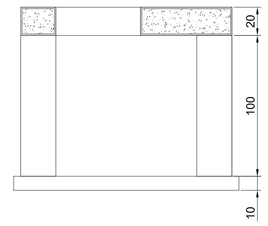

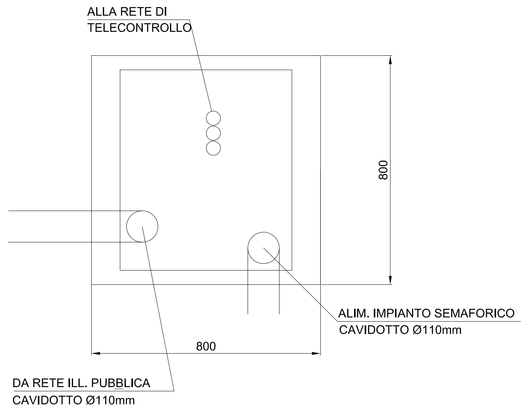

LEGENDA

- NUOVO CAVIDOTTO PER I.P (vedere sezioni di scavo)
- NUOVO CAVIDOTTO PER I.P ATTRAVERSAMENTO STRADALE(vedere sezioni di scavo)
- POZZETTO DI TRANSITO IN CALCESTRUZZO DIM INTERNE 500x500x500 mm COMPLETO DI CHIUSINO CARRABILE IN GHISA
- POZZETTO DI BASSA TENSIONE IN CLS 100x100x100cm CON SOLAIO CARRABILE E FORO 60x60cm E CHIUSINO IN GHISA 60x60cm D400
- PREDISPOSIZIONE CENTRALINA DI CONTROLLO IMPIANTO SEMAFORICO
- LANTERNA SEMAFORICA CON TRE LAMPADE A LED, CON LENTE ROSSA Ø300mm E LENTI GIALLA E VERDE Ø200mm
- LANTERNA SEMAFORICA PEDONALE CON N°2 LAMPADE A LED CON LENTI ROSSA E VERDE Ø200mm

SCHEMA TIPICO IMPIANTO SEMAFORICO

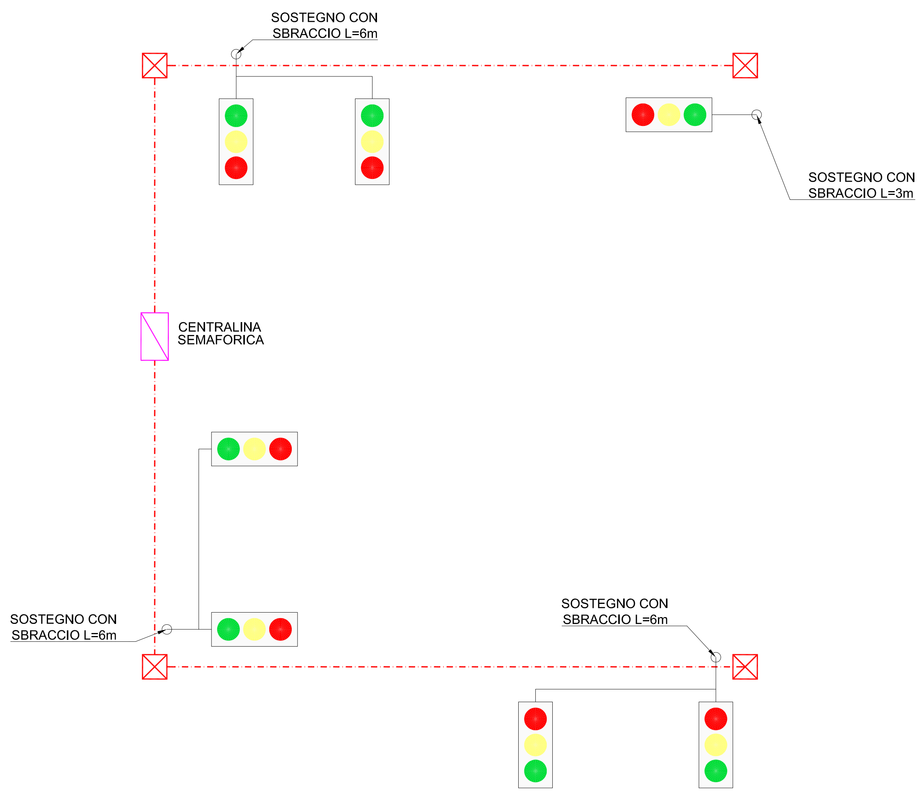

PARTICOLARE PALO SEMAFORICO

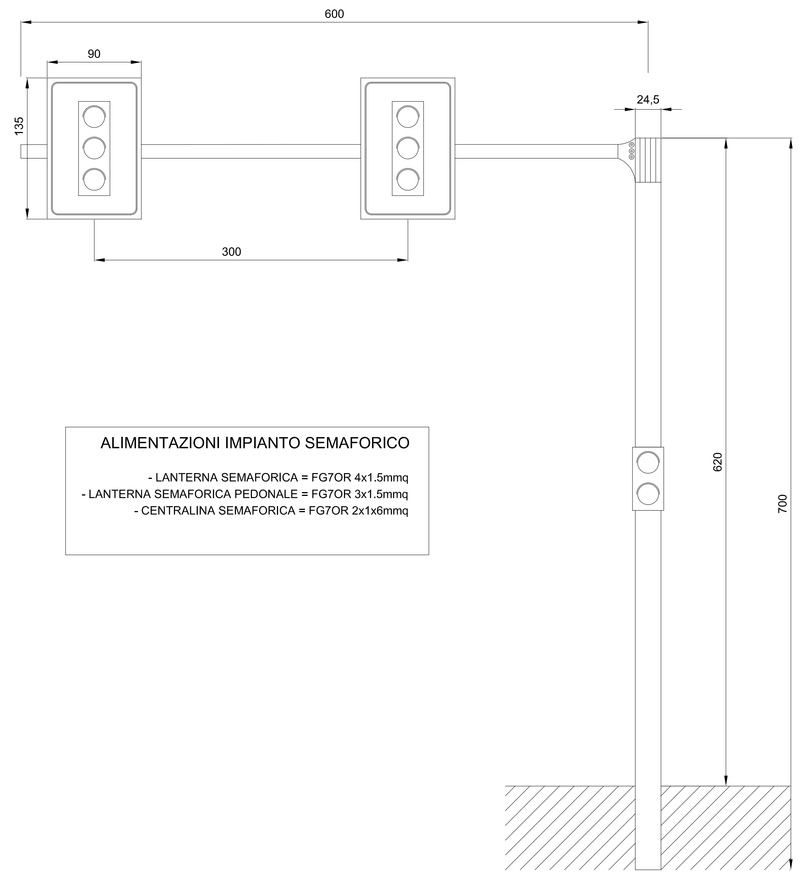

ALIMENTAZIONI IMPIANTO SEMAFORICO

- LANTERNA SEMAFORICA = FG7OR 4x1.5mmq
- LANTERNA SEMAFORICA PEDONALE = FG7OR 3x1.5mmq
- CENTRALINA SEMAFORICA = FG7OR 2x1x6mmq

PARTICOLARE SEZIONE DI SCAVO
IN BANCHINA (I.P.)
TIPO 2

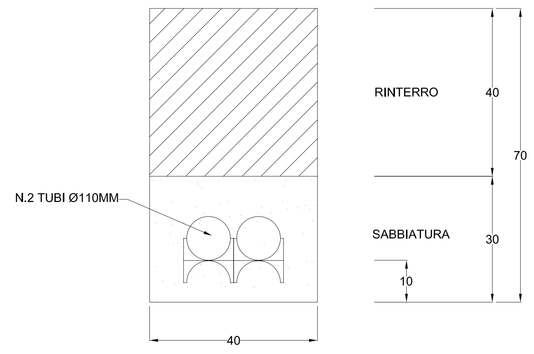

PARTICOLARE SEZIONE DI SCAVO
IN TRATTO ASFALTATO (I.P.)
TIPO 4

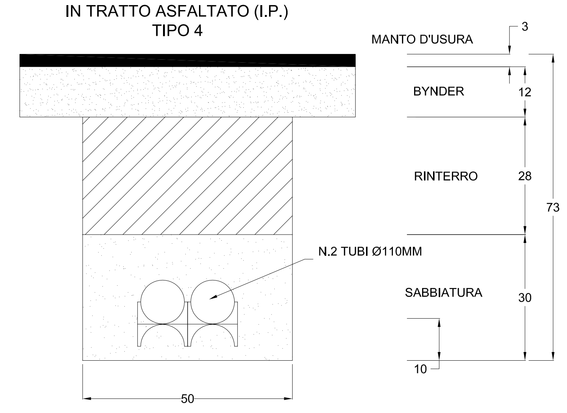

COMUNE DI VERONA

SVINCOLO DI VIA VIGASIO SULLA TANGENZIALE SUD DI VERONA
PROGETTO DEFINITIVO

N° ELABORATO :	OGGETTO:	SCALA:
IM-PP.09	PLANIMETRIA DI PROGETTO SVINCOLO VIGASIO NORD Impianto semaforico incrocio di via dell' Esperanto	1:125

PROGETTISTA VIABILITA' :
infratec CONSULTING ENGINEERING S.R.L.
via Camuzzoni, 1 - VERONA tel 045 8101737 fax 045 8102502
DIRETTORE TECNICO :
Ing. Maurizio Fabbiani
PROGETTISTA RETI TECNOLOGICHE :
in.tec INGEGNERIA DEI SISTEMI S.r.l.
via Carducci, 16/a - CAMPAGNOLA DI ZEVIO (VR)
P.I. Stefano Maggiotto

COMUNE DI VERONA
AREA GESTIONE DEL TERRITORIO
COORDINAMENTO MOBILITA' E TRAFFICO
Il Dirigente: Ing. Giorgio Zanoni

COMMITTENTE : AIDA S.P.A.
Via Lussemburgo, 9/A
37069 Villafranca di Verona
Tel. +39 045 7901626

REV.	DATA	DESCRIZIONE	REDATTO	CONTROLLATO	APPROVATO
C					
B	27.09.2013	Revisione a seguito CdS del 27.09.2013	Avesani	p.i. Maggiotto	Aida S.p.a.
A	09.08.2013	Revisione a seguito CdS del 09.08.2013	Avesani	p.i. Maggiotto	Aida S.p.a.
0	21.08.2013	Emissione	Avesani	p.i. Maggiotto	Aida S.p.a.

IL DISEGNO DELL'ARTT. 2 E 3 DEL D.L.LGTIVO N. 655/85, DI OPPIO DEL 17 ORDEDIMENTO LA PROPRIETÀ INTELLETTUALE E INTERALE DI QUESTO ELABORATO E VIETATA LA RIPRODUZIONE E LA CONSEGNA A TERZI SENZA AUTORIZZAZIONE DELLA PROPRIETÀ